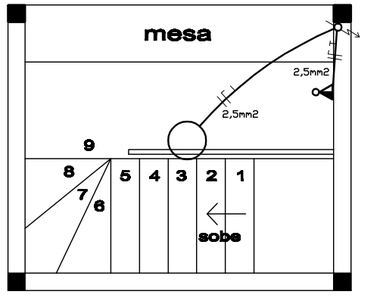

Casa de narrador e julgadores
2° pavimento

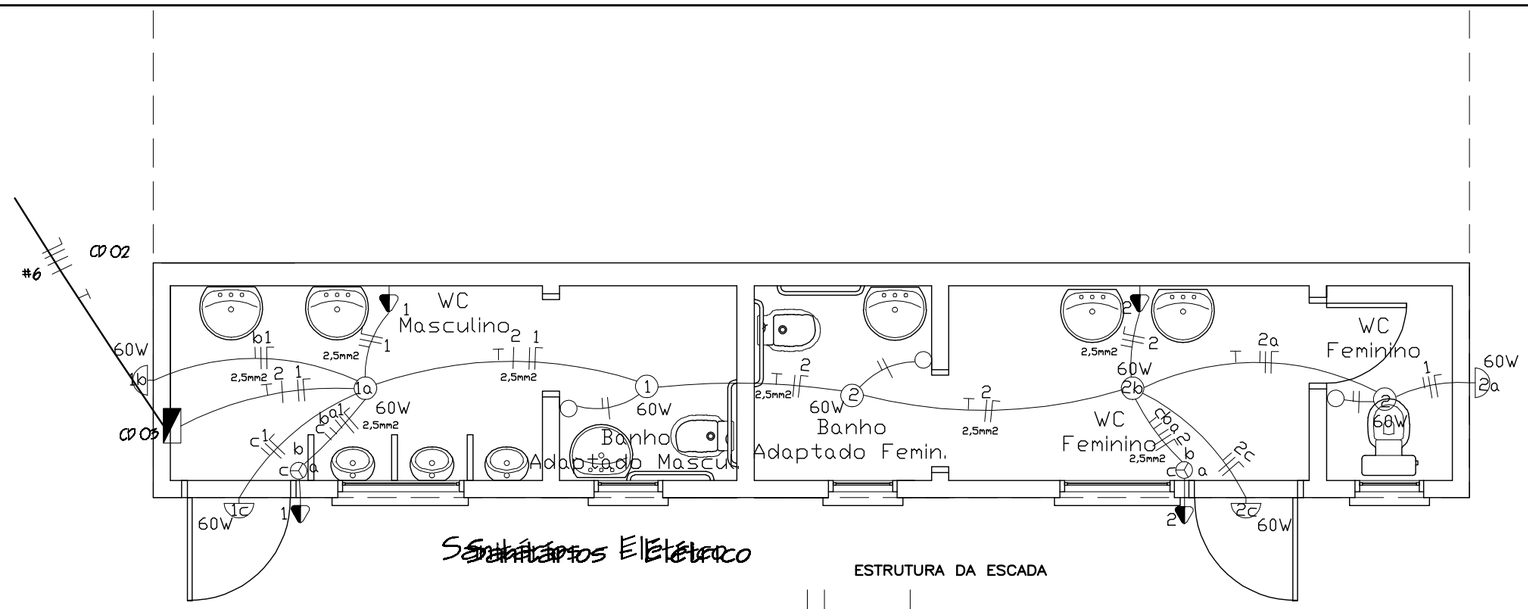

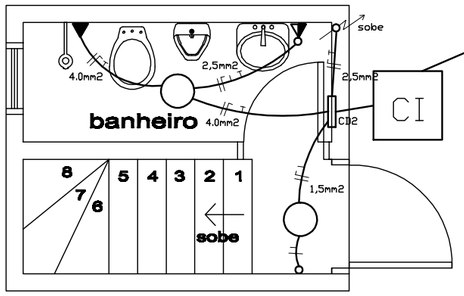

Cabina do narrador e julgadores
Pavimento térreo

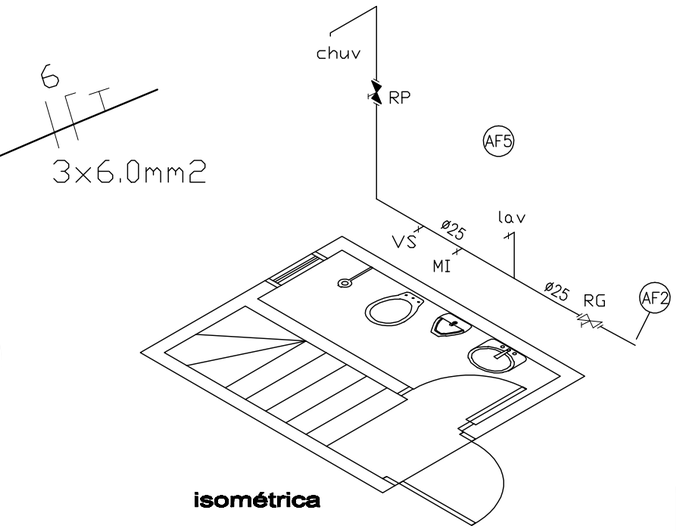

isométrica

Hidrossanitário

ESTRUTURA DA ESCADA

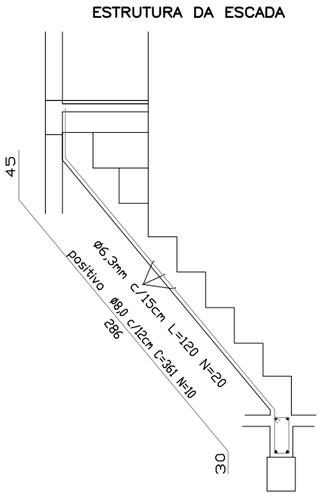

VIGAS DE FUNDAÇÃO

MUNICÍPIO DE TEUTÔNIA

ASSUNTO:

PROJETO DE PARQUE DE RODEIOS
EM ALVENARIA E MADEIRA

LOCAL:

RUA MÁRIO SCHAEFFER N° 1281, QUADRA 326, LOTE 01
BAIRRO CANABARRO - TEUTÔNIA - RS

DETALHES ELÉTRICO E HIDROSSANITÁRIO E ESTRUTURAL

PREFEITO MUNICIPAL	PROJETO
JONATAN BRÖNSTRUP	ENG. CIVIL GUNTER EDUARDO STEFAN – CREARS 068.986D

PRANCHA :	DATA:	ÁREA (m2)	ESCALA:
EL–HI 2	JANEIRO/2017	5.977,41	1:50